TELEPÍTŐI KÉZIKÖNYV

nebula

VEZETÉK NÉLKÜLI OPTIKAI FÜSTÉRZÉKELŐ
KÉTIRÁNYÚ- 868 MHz

TERMÉKJELLEMZŐK

A vezeték nélküli ***nebula*** egy olyan optikai füstérzékelő, amely gyorsan képes érzékelni és jelezni a füst és tűz jelenlétét.

A ***nebula*** egy küllönálló aljzattal rendelkezik, ami jelentősen megkönnyíti az eszköz falra szerelését és karbantartását. Két verzió érhető el: az egyik fémhálós, a másik körkörös üveglap kialakítással rendelkezik.

A készülék mindkét változata vizuális (piros LED) és hangjelzőt (> 85dB) tartalmaz, amely riasztási állapot bekövetkezésekor, az érzékelő belsejében alacsony akkumulátorszint vagy porhiba esetén aktiválódik.

MŰSZAKI ADATOK

- Frekvenciasáv: 868 MHz
- Áramfelvétel: ≤ 20 µA
- Akkumulátor: 9V-os nem feltölthető, lítium akku (tartozék)
- Akkumulátor élettartama: max. 4 év
- Hatótáv: max. 350 m nyílt terepen
- Működési hőmérséklet: +5 - +40 °C
- Maximális megfigyelt terület: 60m² 6 méteres magasságban
- Anemometrikus sebesség: max. 20m/s
- IP40 védettség

TARTOZÉKOK LEÍRÁSA

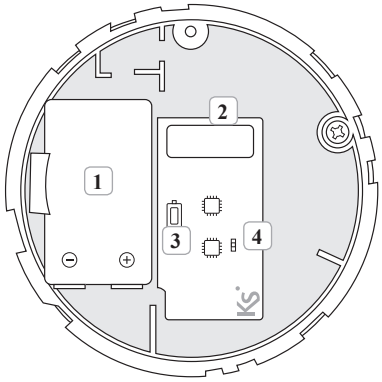

1 Akkumulátor; 9V VIGYÁZAT! Robbanásveszély áll fenn, ha az akkumulátort nem megfelelő típussal helyettesíti.

2 Sorozatszámmal ellátott címke

3 Társítás/tesztelés gomb

4 LED

AKKUMULÁTOR CSERÉJE

1. Válassza le az érzékelőt az aljzatról az óramutatóval ellentétes irányba történő elforgatásával.
2. Csatlakoztassa az új akkumulátort (figyeljen a polaritásra) és helyezze a megfelelő tartóba.
3. Tartsa lenyomva a rádió modul gombját legalább 2 másodpercig.
4. Helyezze vissza az érzékelőt az aljaztra, majd forgassa el az óramutatóval megegyező irányba.
5. Végezzen el egy tesztet. Ehhez nyomja meg a LED-et, és egy hangjelzés figyelmezteti, ha az érzékelő működik.

TÁRSÍTÁS

1. Aktiválja a Társítás módot a ***lares*** vezérlőközponton.
2. Helyezze be az akkumulátort és nyomja meg a 3 gombot a rádiómodulon.
3. További részletekért kérjük, olvassa el a ***lares*** programozói kézikönyvét.

Ksenia
security innovation

ÖSSZESZERELÉS

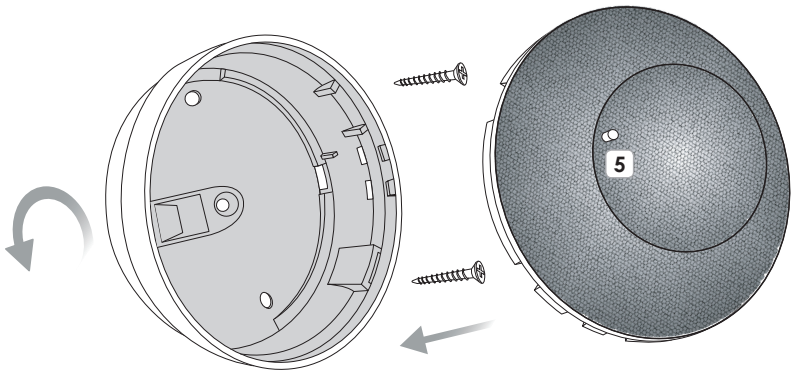

1. A mellékelt csavarokkal rögzítse az aljzatot a mennyezetre.
2. Csatlakoztassa az akkumulátort, és tegye azt az elemtartóba.
3. Helyezze az érzékelőt az aljzatba, majd forgassa el az óramutatóval megegyező irányba.
4. Végezzen el egy tesztet. Ehhez nyomja meg az 5 gombot, és egy hangjelzés figyelmezteti, ha az érzékelő működik.
5. Az érzékelő felszerelésekor kérjük, vegye figyelembe az alábbi javaslatokat:
   - A füstérzékelő akkor működik a legjobban, ha a szoba közepén a mennyezetre van szerelve. Ha ez nem lehetséges, győződjön meg róla, hogy legalább 50 cm-re legyen telepítve a faltól.
   - Telepítse legalább 50 cm távolságra az összes lámpatesttől.
   - Ne helyezze légkondícionáló vagy légáramoltatási berendezések közelébe.
   - Ne helyezze kandallók közelébe.
   - Ne helyezze nedves vagy gőzös helyiségbe, mint pl. fürdőszobába.
   - Győződjön meg róla, hogy az összeszerelés során nem éri por vagy szennyeződés az érzékelőt.
   - Ne takarja vagy fesse le a füstérzékelőt.
   - A füstérzékelő rögzítése előtt ellenőrizze a rádiós lefedettséget. A rádiómodulon található gomb megnyomásával üzenetet küld a vezérlőközpontnak. Amikor az üzenet megerősítésre kerül, az eszköz LED-je villog (a készüléknek már társítva kell lennie).

RIASZTÁSI JELZÉSEK LEÍRÁSA

JELZÉSI HANGOK TÍPUSAI	PIROS LED	JELZÉS JELENTÉSE
Nincs hangjelzés	40 másodpercenként felvillan	Normál üzemmód
Hosszú hangjelzés	0,5 másodpercenként felvillan	Riasztási állapot
Rövid hangjelzés 40 másodpercenként	40 másodpercenként felvillan egyidejűleg a hangjelzéssel	Alacsony akkumulátor szint
Rövid hangjelzés 40 másodpercenként	40 másodpercenként felváltva jelez hanggal és a LED felvillanásával	Hiba/Szennyeződés
Nincs hangjelzés	40 másodpercenként 3x felvillan	Riasztási memória aktív*
Hosszú hangjelzés	0,5 másodpercenként felvillan	Teszt **

(*) A riasztási memória jelzi, hogy az elmúlt 24 órában volt-e füst vagy tűz észlelés. Nyomja meg a piros LED-et a memória visszaállításához.

(**) A teszt elvégzéséhez nyomja meg a piros LED-et, amikor az érzékelő normál üzemmódban van.

1141 Budapest, Fogarasi út 77.
Tel.: *220-7940, 220-7814, 220-7959,
220-8881, 364-3428 Fax: 220-7940
Mobil: 30 531-5454, 30 939-9989

1095 Budapest, Mester u. 34.
Tel.: *218-5542, 215-9771, 215-7550,
216-7017, 216-7018 Fax: 218-5542
Mobil: 30 940-1970, 30 959-0930

KSENIA.HU

E-mail: info@delton.hu Web: www.delton.hu

A dokumentáció a Delton szellemi tulajdona, ezért annak változtatása jogi következményeket vonhat maga
után. A fordításból, illetve a nyomdai kivitelezésből származó hibákért felelősséget nem vállalunk.
A leírás és a termék változtatásának jogát a forgalmazó és a gyártó fenntartja.